Videocitofonia

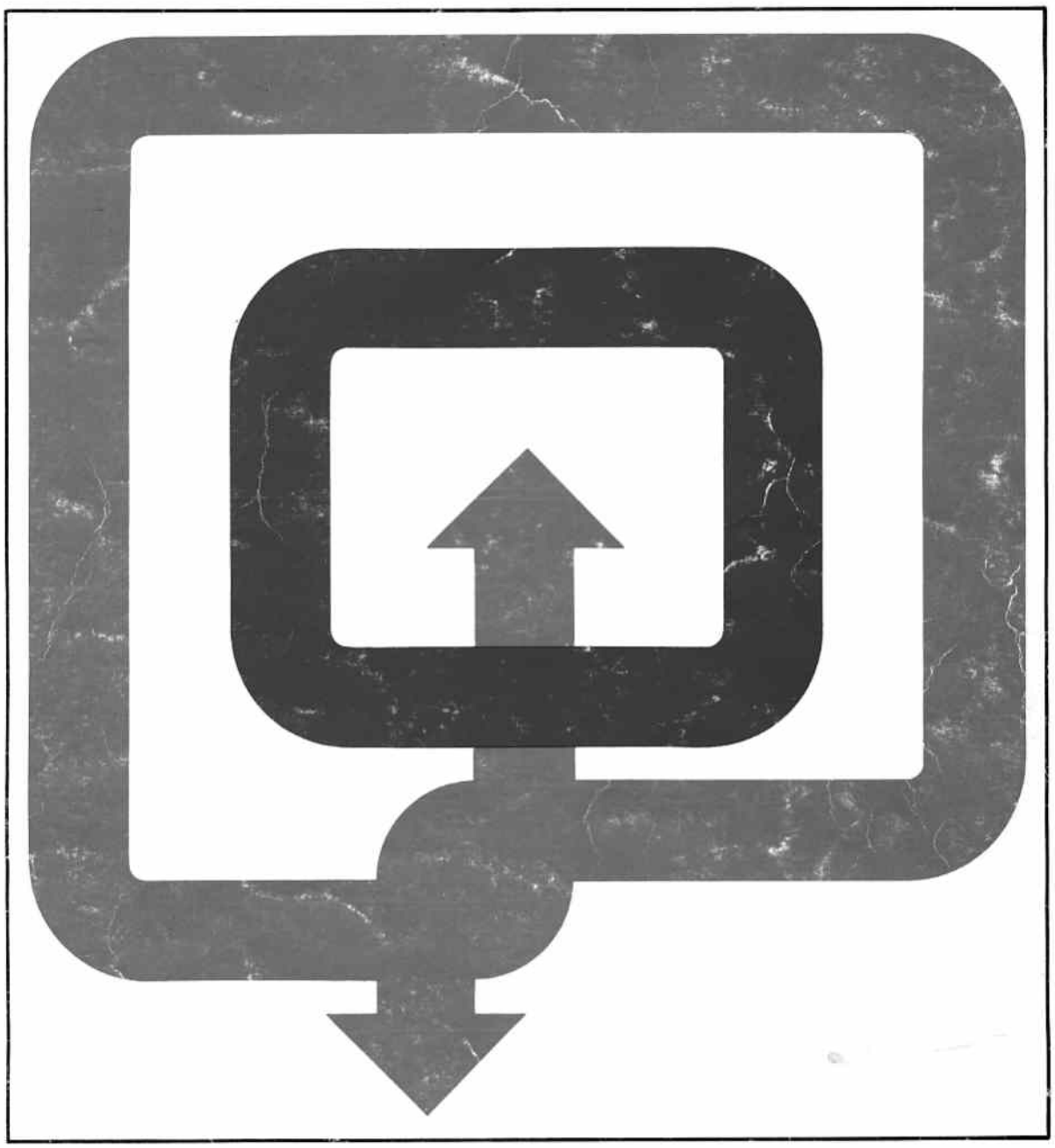

citovideo

NOTIZIARIO TECNICO
INFORMATIONS TECHNIQUES
TECHNICAL INFORMATION

AMPLYVOX

Tecnologia del suono della voce dell'immagine

CITOVIDEO

INDICE	PAG.
Visione generale	3
Suggerimenti per la messa in opera e ricerca anomalie	4
Legenda	5
Tabella note/funzioni	6
CITOVIDEO	7
Con telecamera esterna	8
Con centralino a commutazione giorno-notte	9
Con gruppo di ripresa ingresso principale e pulsantiere foniche di scala, commutazione automatica	10
Con due posti esterni commutabili	11

INDEX	PAG.
Vision générale	3
Conseils pour la mise en oeuvre, essais et recherche des anomalies	4
Légende	5
Tableau des fonctions	6
CITOVIDEO	7
Avec camera extérieure	8
Avec centrale de conciergerie commutable jour-nuit	9
Avec groupe de réprise video principal extérieur et plaques d'appel phoniques d'escalier, commutation automatique	10
Avec deux groupes de réprise extérieurs commutables	11

INDEX	PAGE
General view	3
Suggestions for installations, check and troubleshooting	4
Legend	5
Functions table	6
CITOVIDEO	7
With external video camera	8
With day-night switchable switchboard	9
With front door entrance panel module w/camera stairs door audio unit, automatic switching	10
With two switchable entrance panel module w/camera	11

Per applicazioni speciali rivolgersi a:
AMPLYVOX s.p.a. - Servizio tecnico
Via G. Di Vittorio 7 - 20063 CERNUSCO S/NAVIGLIO (MI) - Italia
☎ (02) 9233321 (4 linee r.a.)
Telex 350456 APVOX I

Pour applications spéciales s'adresser à:
AMPLYVOX s.p.a. - Bureau Technique
Via G. Di Vittorio 7 - 20063 CERNUSCO S/NAVIGLIO (MI) - Italie
☎ (02) 9233321 (4 lignes r.a.)
☎ PAYS ÉTRANGERS: code international "+" 39-2.....
Telex 350456 APVOX I

For special applications please contact:
AMPLYVOX s.p.a. - Technical Department
Via G. Di Vittorio 7 - 20063 CERNUSCO S/NAVIGLIO (MI) - Italy
☎ (02) 9233321 (4 lines a.r.)
☎ FOREIGN COUNTRIES: international code number "+" 39-2.....
Telex 350456 APVOX I

VISIONE GENERALE VISION GÉNÉRALE GENERAL VIEW

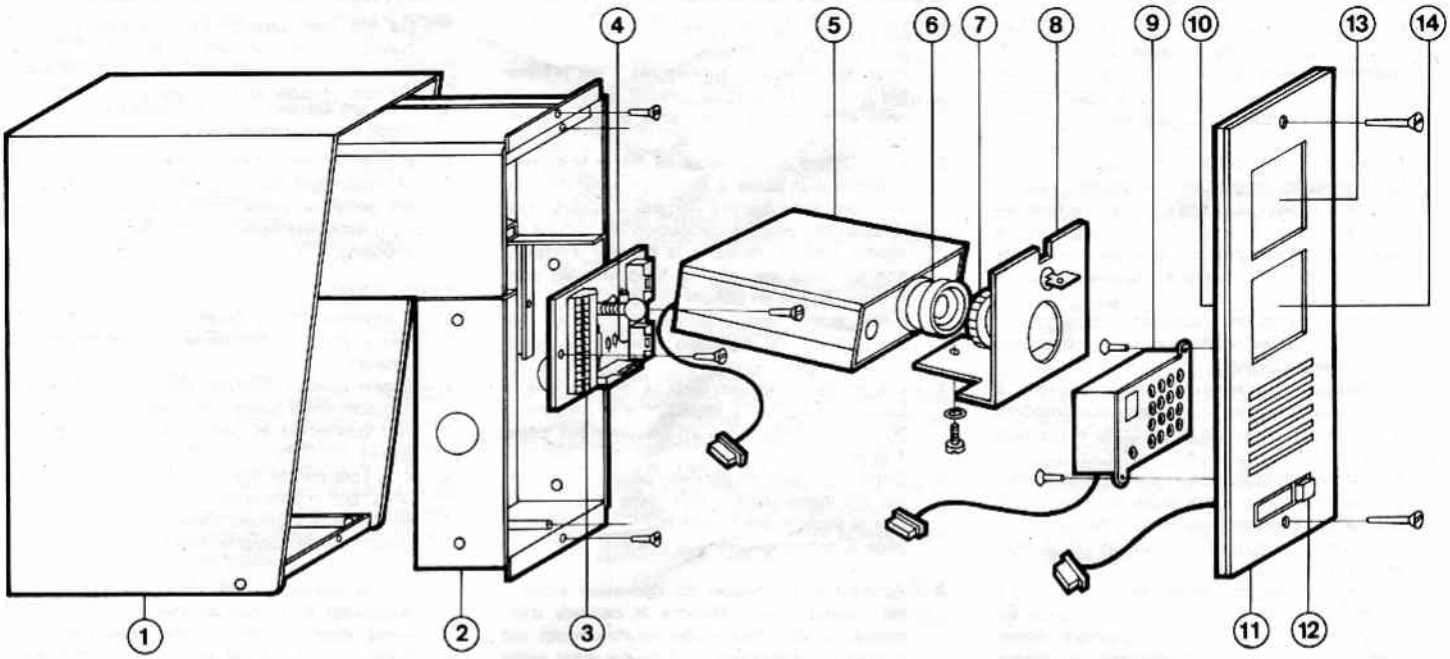

GRUPPO DI RIPRESA

1 - Custodia da cancello in alluminio. Cod. 888
2 - Cassetta contenitrice (adatta) per incasso. Cod. 800
3 - Circuito stampato di interconnessione. Cod. 803
4 - Lampadina di scena 12V. 3W
5 - Telecamera. Cod. 707
6 - Obiettivo 8 m/m 1:1,4. Cod. 719
7 - Tappo di protezione obiettivo (da togliere)
8 - Supporto con serratura per telecamera
9 - Posto esterno audio. Cod. 252
10 - Proiettore luce parabolico
11 - Pulsantiera in allumino anodizzato
12 - Pulsante di chiamata
13 - Vetro plastico antisfondamento
14 - Vetro plastico smerigliato per lampadina di scena

GROUPE DE RÉPRISE EXTÉRIEUR

1 - Boîter en aluminium anodisé pour installation plaque de rue à une grille. Cod. 888
2 - Boîte à encastrer. Cod. 800
3 - Circuit imprimé pour interconnection. Cod. 803
4 - Lampe pour éclairage du visiteur 12V 3W
5 - Télécamera. Cod. 707
6 - Objectif 8 m/m 1:1,4. Cod. 719
7 - Protection de l'objectif (à ôter)
8 - Support pour télécamera avec serrure
9 - Portier extérieur audio. Cod. 252
10 - Projecteur parabolique de lumière
11 - Plaque de rue
12 - Poussoir d'appel
13 - Protection plastique antidéfoncage pour télécamera
14 - Protection plastique dépolie pour lampe d'éclairage

ENTRANCE PANEL MODULE W/CAMERA

1 - Anodized aluminium hooded surface mount box. Model 888
2 - Recessed rough-in housing. Model 800
3 - Junction printed circuit board. Model 803
4 - 12V 3W bulb
5 - Vidicon videocamera. Model 707
6 - Wide-angle lens. Model 719
7 - Lens cover (to be taken out)
8 - Videocamera stand with lock
9 - Voice module. Model 252
10 - Parabolic light projector
11 - Aluminium front panel
12 - Call button
13 - Shockproof plastic glass
14 - Frosted plastic glass

DERIVATORE VIDEO DI PIANO
DÉRIVATEUR VIDEO D'ÉTAGE
FLOOR VIDEO DISTRIBUTOR

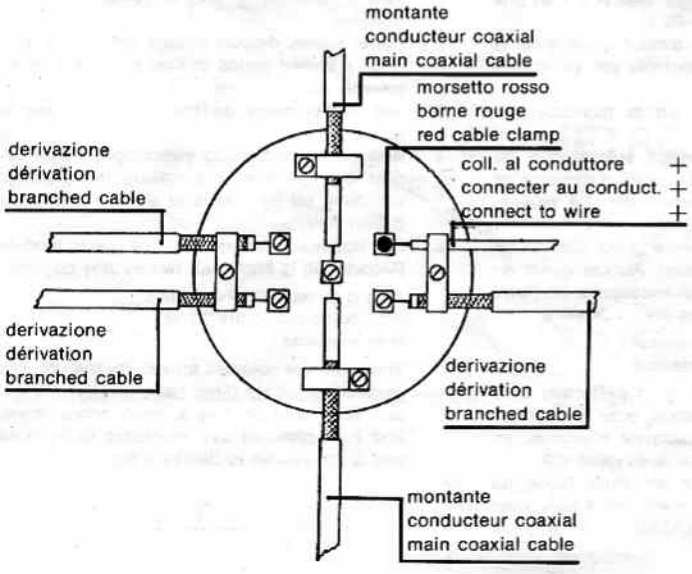

DERIVATORE VIDEO FINALE
DÉRIVATEUR VIDEO FINAL
FINAL VIDEO DISTRIBUTOR

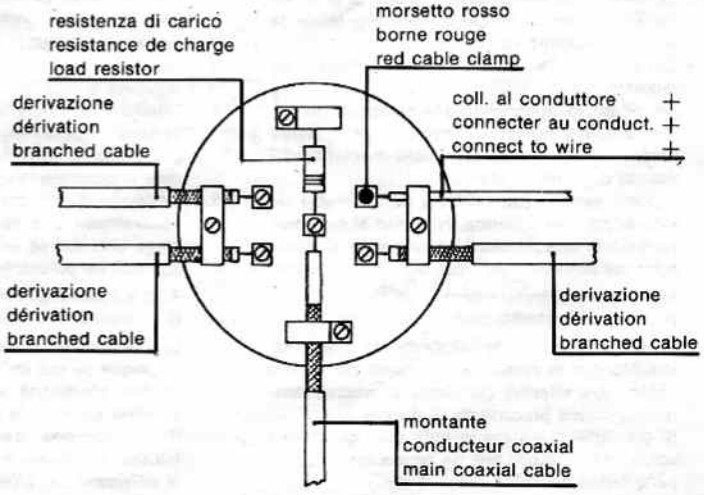

SUGGERIMENTI PER LA MESSA IN OPERA E COLLAUDO.

1. - Non usare il cavo compatto (Cod. 850) per collegamenti superiori a 100 m. Al di sopra di queste distanze è preferibile usare il cavo coassiale normale da 75 ohm e conduttori o cavo separato attenendosi alle sezioni indicate.
2. - Evitare nei limiti del possibile, di disporre la telecamera in controluce col soggetto da riprendere in zona d'ombra ed una luce forte alle spalle. Fare attenzione, nella disposizione della pulsantiera esterna, all'altezza d'installazione indicata in quanto è basilare per la ripresa in condizioni ottimali.
3. - Evitare nei limiti del possibile, di canalizzare i conduttori del videocitofono con i conduttori della tensione di rete.
4. - Le suonerie supplementari devono essere, a basso assorbimento (impedenza non inferiore a 30 ohm), e collegate in parallelo ai morsetti 1 e H.
5. - È possibile, collegandoli in parallelo, accendere due monitori simultaneamente. Occorre in tale caso, raddoppiare le sezioni dei conduttori riportate a pagina 5 corrispondenti ai morsetti + e H.
6. - Durante il collegamento del derivatore video è consigliabile mantenere spenta la centrale alimentatrice per evitare di provocare corto-circuiti sul polo di alimentazione +. Inoltre occorre evitare di effettuare corto-circuiti sul cavo coassiale sulle derivazioni per non dare luogo ad anomalie del derivatore.
7. - La lampada supplementare, consente la ripresa in condizioni ottimali, nel caso in cui il gruppo di ripresa venisse installato in luoghi privi di illuminazione. Si consiglia l'installazione di una lampada da 30-50 VA. 220 V.
   La lampada va posta a circa 30 cm. dal bordo superiore del posto esterno ed eventualmente accesa tramite un relé supplementare collegato tra i morsetti "+ e H".

CONTROLLI PRELIMINARI.

Prima di dare tensione al sistema effettuare i seguenti controlli:

1. - Controllare con l'ohmmetro che tra i due fili + e H staccati dalla morsettiera non ci sia conduzione o comunque risulti una resistenza molto alta.
2. - Controllare con l'ohmmetro che tra i due capi del cavo coassiale si legga una resistenza di circa 75 ohm e soprattutto che non vi sia conduzione apprezzabile tra il filo centrale del cavo coassiale ed il conduttore +.

PROVA DI FUNZIONAMENTO.

La lampada di scena risulta normalmente preaccesa allo scopo di limitare effetti di appannamento del vetro protettivo.

1. - Premere il pulsante del gruppo di ripresa e constatare l'accensione del sistema (la lampada di scena si deve accendere completamente).
2. - Misurare che tra i due poli + e H vi sia una tensione continua di 16÷20 V cc.
   La centrale di alimentazione eroga la tensione tra + e H per un tempo limitato regolabile da un potenziometro esterno.
3. - Constatare che l'immagine sul monitore sia regolare.
4. - Attendere lo spegnimento automatico del sistema quindi ripetere la manovra provocando però lo spegnimento anticipato mediante comando di serratura elettrica.
5. - Il posto esterno (Cod. 252) è normalmente tarato all'atto del collaudo. Nel caso si rendesse necessaria una regolazione differente, si dovrà agire sui potenziometri posti sul lato posteriore:
   A = volume interno-esterno
   B = volume esterno-interno
   Il controllo della regolazione dovrà essere effettuato con la pulsantiera in opera per tenere conto delle effettive condizoni acustiche, dando comunque precedenza al volume A.
   Si consiglia di evitare in ogni caso di alzare i volumi ad un livello tale da provocare il fischio per effetto LARSEN.

CONSEILS POUR LA MISE EN OEUVRE ET ESSAIS.

1. - Ne pas employer le câble compact (Cod. 850) pour connexions excédant les 100 m.
   Pour des distances supérieures il est préférable d'employer le câble coaxial normal de 75 ohm et conducteur ou câble séparé et s'en tenir aux section indiquées.
2. - Eviter autant que possible de placer la camera à contre-jour (sujet à filmer en zone d'ombre avec une forte lumière derrière le suject). Faire attention pour la disposition du groupe de réprise video extérieur à la hauteur d'installation indiquée, car elle est fondamentale pour la prise de vue en conditions optimales.
3. - Eviter autant que possible de canaliser les conducteurs du citovideo avec les conducteurs de l'haute-tension.
4. - Les ronfleurs supplementairs doivent être, à basse absorption (impédance supérieure à 30 ohm) et branchées en paralléle aux pôles 1 et H.
5. - Deux moniteurs en paralléle peuvent fonctionner simultanémente. Il faut, dans ce cas, doubler la section des conducteurs indiquées à la page 5, correspondant aux pôles + et H.
6. - Pendant la connexion du dérivateur video il est conseillable d'éteindre la centrale d'alimentation afin d'éviter des courts-circuits sur le pole d'alimentation +. Il faudra aussi éviter des courts-circuits sur le conducteur coaxial et sur les dérivations pour ne pas causer des anomalies au dérivateur.
7. - La lampe supplémentaire permet la prise de vue en conditions optimales, au cas où le groupe de prise de vue est installé en endroits sans illumination. On conseille l'installation d'une lampe de 30-50 VA. 220 V.
   La lampe doit être placée à environ 30 cm. du bord supérieur du groupe extérieur et éventuellement allumée par relais supplémentaire connecté entre les bornes "+ et H".

CONTRÔLES PRÉLIMINAIRES.

Avant le livrer la tension au système, effectuer les contrôles suivants:

1. - Contrôler avec l'ohmmètre qu'entre les deux pôles + et H détachés de la borne il n'y ait pas conduction ou de toute façon qu'il y résulte une résistance très haute.
2. - Contrôler avec le ohmmètre qu'entre le deux extrémitées du câble coaxial on y lit une résistance d'environ 75 ohm et surtout qu'il n'y ait pas conduction appréciable entre le fil central du câble coaxial et la conducteur +.

ESSAIS DE FONCTIONNEMENT.

La lampe pour éclairage du visiteur résulte normalement préallumée dans le but de limiter les effets de ternissement du verre de protection.

1. - Presser le poussoir du groupe de réprise video et constater le branchement du système (la lampe de scène doit s'allumer).
2. - Mesurer qu'entre les pôles + et H il y ait une tension continue de 16÷20 V cc.
   L'alimentateur débite la tension entre + et H pour un temps limité réglable par un potentiomètre exterieur.
3. - Constater que l'image sur le moniteur soit régulière.
4. - Attendre le débranchement automatique du système, répéter la manoeuvre d'allumage et provoquer le débranchement anticipé moyennant la commande de la serrure électrique.
5. - Le tarage du poste extérieur (Cod. 252) se fait généralment lors de l'essai. Au cas qu'un réglage différent se rendait nécessaire, on devra agir sur les potentimètres placés derrière:
   A = volume intérieur-extérieur
   B = volume extérieur-intérieur
   Le contrôle du réglage devra s'effectuer avec la plaque de rue en fonction, pour tenir compte des conditions acoustiques effectives, en donnant toutefois la priorité au volume A.
   Il est conseillé d'éviter de toute façon de hausser le volume à un niveau tel à provoquer le sifflement par effet LARSEN.

SUGGESTIONS FOR INSTALLATION AND CHECK.

1. - Do not use compact cable (Model 850) for connections longer than 100 m.
   Over this, it is better to use normal 75 ohm TV coaxial cable and multiple electric cable.
2. - If possible, do not set the camera in condition of back light shooting. Be careful installing the entrance panel module w/camera to the right indicated height as it is basilar for better shooting.
3. - If possible, do not canalize the wires of citovideo system, in the same duct of the mains network.
4. - Supplementary buzzers must be at low absorption (impedance not lower than 30 ohm) and connected in parallel to cable clamp 1 and H.
5. - It is possible, to light on two monitors in parallel, but in this case, it is necessary to double the wire diameter showed at page 5, concerning cable clamp + and H.
6. - During connection of video distributor it is suggested to switch off the main station to avoid short circuits on the power pole +. Short circuits should be avoied on the main coaxial cabel and branched cables, not to cause anomalies to floor video distributor.
7. - The additional lamp allows to shot in the best conditions, in case the shooting group is installed in places lacking in lighting. It is suggested to install a 30-50 VA. 220 V. lamp.
   The lamp should be placed at about 30 cm. from the upper edge of the outside unit and possibly lighted by an additional relay connected between terminals "+ and H".

PRELIMINARY CHECK.

Before mains connection check the following:

1. - Test with an ohmmeter the resistance between the wires + and H disconnected, it must indicate open circuit or high resistance.
2. - Test with an ohmmeter the resistance between schield and central wire of the coaxial calble. The value must be about 75 ohm. High resistance must be also between central wire and +.

TEST OF OPERATIONS.

Scene lamp results normally prelighted in order to limit fogging effects of protecting glass.

1. - Push the call button of entrance panel module w/camera and see if the system works regularly (the scene lamp must turn automatically on).
2. - Test if between + and H 16÷20 V dc are readable.
   Power supply delivers voltage between + and H for a limited period of time controlled by an external potentiometer.
3. - See if the image on the monitor screen is regular.
4. - Wait for the automatic switching off then repeat the operation but making the previous switching off by means of electric lock push button control.
5. - For optimum performance the voice module (Model 252) is fitted with two volume controls.
   A = is to regulate the volume going out to the street
   B = viceversa
   With both the volumes turned up, the unit will generally oscillate (feed back whistle). To adjust both controls use a small screw driver and light pressure turn clockwise to increase and anticlockwise to decrease the volum.

RICERCA DI ANOMALIE.

1. - **Il monitore non si accende.**
Controllare che all'atto della chiamata il ronzatore suoni e che ai capi + e H della presa undecal compaia la tensione di alimentazione 18 V cc. In caso contrario controllare che il fusibile sull'alimentatore non sia interrotto oppure che non ci sia interruzione nel percoso.
Se c'è tensione controllare ed eventualmente sostituire il fusibile interno del monitore.
2. - **Il monitore si accende ma non si vede l'immagine.**
Controllare che il collegamento del cavo coassiale sia efficiente.
Controllare il collegamento e l'alimentazione del derivatore video di piano.
Se la ricerca è negativa occorre riparare la telecamera.
3. - **Il monitore è fuori sincronismo**
È una condizione normalmente dovuta a tensione bassa, in ogni caso si agisce sui regolatori disposti nella parte posteriore del monitore mantenendo lo sportello aperto circa 2 cm.
Eventuali cadute di tensione dovute a linee estese, possono essere compensate regolando opportunamente l'apposito trimmer situato nella centrale di alimentazione Cod. 829.

RECHERCHE DES ANOMALIES.

1. - **Le moniteur ne s'allume pas.**
Contrôler que lors de l'appel le ronfleur fonctionne et qu'aux pôles + et H de la prise undecal apparaît une tension de 18 V cc. Dans le cas contraire contrôler que le fusible sur l'alimentateur ne soit pas interrompu ou bien s'il y a une interruption dans le trajet.
S'il y a tension, contrôler et éventuellement remplacer le fusible intérieur du moniteur.
2. - **Le moniteur s'allume mais l'image n'apparaît pas.**
Contrôler que la connexion du câble coaxial soit efficient.
Contrôler la connexion et l'alimentation du dérivateur video.
Si la recherche est négative, il faut réparer la télécamera.
3. - **Le moniteur est hors synchronisme.**
C'est une condition due normalement à une basse tensione. En tous cas on agit sur les régulateurs placés derriére le moniteur en maintenant le volet auvert environ 2 cm.
Eventuelles chutes de tension dues à des lignes étendues peuvent se compenser en réglant opportunément le trimmer spécial placé dand l'alimentateur Cod. 829.

ANOMALY SEARCH.

1. - **The monitor does not light.**
Check if at the call action the buzzer sounds and between + and H comes at 18 V dc. If not, check the fuse of the main automatic power supply or check the circuit continuity of wires + and H.
If there is the continuity, check and substitute the fuse inside the monitor.
2. - **The monitor lights on but does not give picture.**
Check the coaxial cable continuity and the connections.
Check its connection and the power input of the video distributor.
If everything is O.K. perhaps the camera is failed.
3. - **The monitor is not synchronized.**
This condition can occour when the power supply is low. In any case register the two regulators in the back of the monitor keeping the screen door 2 cm. open.
Possible drops in voltage due to wide lines can be adjusted by suitably regulating the special trimmer placed into the power supply Model 829.

LEGENDA

COD. 844	Monitore da incasso	Moniteur à encastrer	Flush mount monitor
COD. 845	Monitore da parete	Moniteur en saillie	Surface mount monitor
COD. 846	Monitore da tavolo	Moniteur de table	Desk monitor
COD. 829	Centrale alimentatrice temporizzata	Alimentateur temporisateur	Power supply
COD. 819/n	Gruppo di ripresa esterno /n pulsanti	Groupe de réprise extérieur /n poussoirs d'appel	Entrance panel module w/camera /n call buttons
COD. 860/1	Derivatore video a una uscita	Dérivateur video une sortie	One way video distributor
COD. 860/2	Derivatore video a due uscite	Dérivateur video deux sorties	Two way video distributor
COD. 860/3	Derivatore video a tre uscite	Dérivateur video trois sorties	Three way video distributor
COD. 811	Alimentatore supplementare	Alimentateur supplementaire	Additional power supply
COD. 883	Commutatore automatico audio	Commutateur automatique audio	Automatic audio switch
COD. 884	Commutatore automatico video	Commutateur automatique video	Automatic video switch
COD. 181	Centralino commutabile giorno/notte	Centrale commutable jour et nuit	Switchable day-night switchboards
COD. 211	Pulsantiera citofonica	Platine de rue	Push-button panel
COD. 232	Trasformatore di alimentazione	Transformateur d'alimentation	Power transformer.
COD. 251	Posto esterno amplificato	Portiere électrique amplifié	Voice module
COD. 266	Commutatore audio temporizzato	Commutateur audio temporisé	Automatic switching relay units
COD. 700	Telecamera	Télécamera	Videocamera
RC	Resistenza di carico 75 ohm	Résistance de charge 75 ohm	Load resistor 75 ohm
LP	Lampade pulsanti 12V 3VA	Lampes pour porte-etiquettes 12V 3VA	Call button lamp 12V 3VA
Y	Pulsante apriporta	Poussoir pour gâche électrique	Door release button
R	Rete	Réseau électrique	Mains
SE	Serratura elettrica	Gâche éléctrique	Electric lock
PC	Pulsanti di chiamata	Poussoir d'appel	Call button

DIAMETRO CONDUTTORI
SECTION DES CONDUCTEURS
WIRE DIAMETER

	100 m (300')	300 m (900')
———	Ø 1 mm	Ø 2 mm
———	Ø 0,5 mm	Ø 1 mm
- - - - -	coax 75 ohm	coax 75 ohm

Ref.	Volt	Funzioni	Note	Fonctions	Notes	Function	Note
Z	12 V =	Comando serratura elettrica	Viene collegato a massa premendo il pulsante	Commande de la gâche électrique	Branché à la masse fait fonctionner la gâche électrique	Control for electric door release	When connected to ground the electric lock is activated
T		Uscita altoparlante del posto esterno	In funzione permanente	Sortie haut-parleur du portier extérieur audio	Toujours en fonction	Voice module output (loudspeaker)	Permanently working
O		Comune fonica		Masse phonique		Phonic common	
R	aperto ouvert open 13 chiuso fermée closed ≥ 8	Ingresso microfono del posto esterno	Tensione modulata presente durante la conversazione	Entrée du parlophone du portier extérieur audio	Tension modulée présente pendant la conversation	Voice module input (microphone)	Permanently working
SE		Comando serratura elettrica	Collegato a massa quando scatta il relé della serratura	Commande de la gâche électrique	Branché à la masse quand le relais fonctionne	Electric lock control	Connected to ground when the relay is actived
K	13 V ≃	Poli attivo dei pulsanti di chiamata	Il collegamento impulsivo a massa attraverso il ronzatore; provoca l'accensione della centrale	Pôle actif de poussoirs d'appel	Le branchement impulsif à la masse à travers un ronfleur, fait actionner l'alimentation	Active push button pole	Shortly connected to ground through a buzzer makes the timer work
F	13 V ≃	Alimentazione servizi	Permanente	Tension pour les services	Permanente	Auxiliary supply voltage	Permanent
L	13 V ≃	Comando lampada di scena (riferita alla massa)	La tensione compare quando la centrale è in funzione	Commande de l'ampoule pour l'éclairage du visiteur (référée à masse)	La tension apparaît quand la centrale est en fonction	Bulb control (referred to ground)	When the timer feeder is working
+A	12 V =	Alimentazione per posto esterno e tensione di preriscaldamento	Permanente	Alimentation pour portier extérieur audio et tensione de préchauffage	Permanente	Voice module supply and stand by voltage	Permanent
+	18÷20 V cc. regolabili	Tensione di alimentazione	Solo quando la centrale è in funzione	Tension d'alimentation	Apparait lorsque la centrale est en fonction	Power voltage	When the power supply is activated
H		Massa comune	Riferimento per tutte le tensioni	Masse pôle commun	Référence pour toutes les tensions	Ground common pole	Reference level for all voltages
VS		Schermo del cavo coassiale		Écrain du câble coaxial		Coaxial cable shield	
V		Conduttore del cavo coass. Ad impianto ultimato deve presentare una resistenza di 75 Ω tra V-VS	Segnale video composito, solo ad apparecchio in funzione	Fil du câble coaxial. Doit présenter une résistence de 75 Ω entre V et VS	Signal video. Seulement lorsque le sistème est en fonction	Internal wire of coaxial cable	Video signal. Only when the system is working

N.B. Tensioni misurate con strumento da 20 K ohm/volt.
Tensions mesurées avec un instrument de 20 K ohm/volt.
Voltage measured with a 20 k ohm/volt. instrument.

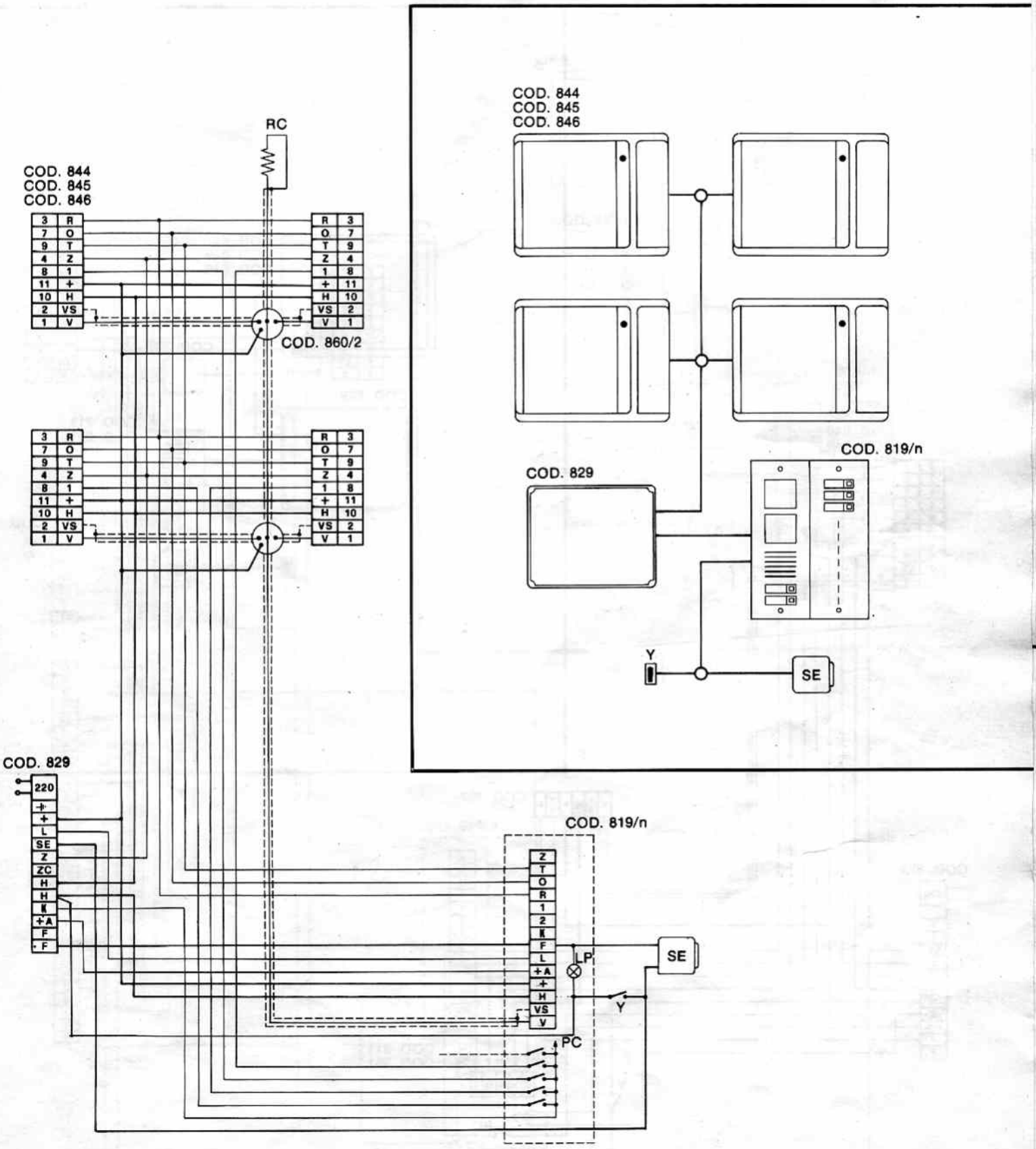
COD. 844
COD. 845
COD. 846
RC
COD. 860/2
COD. 829
COD. 819/n
Y
SE
LP
PC

CITOVIDEO - Con telecamera esterna
- Avec camera extérieure
- With external video camera

SC. 836/123

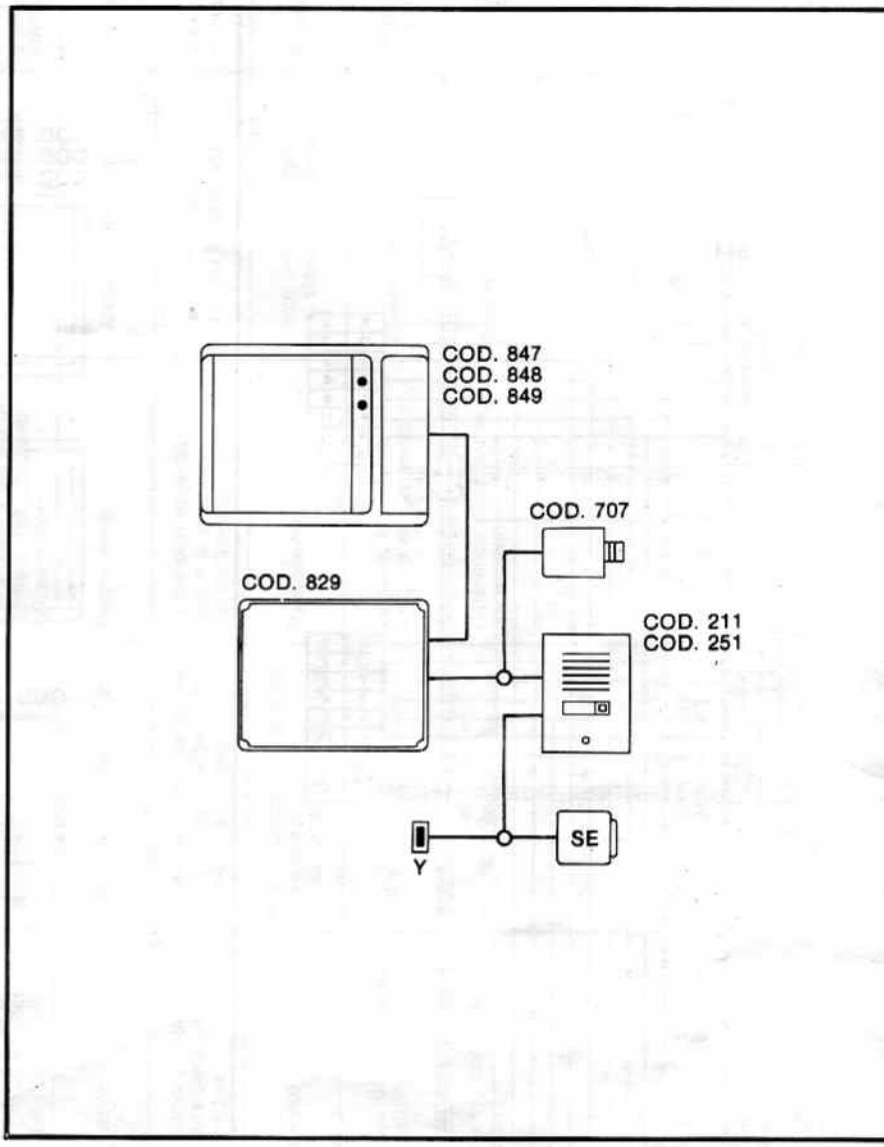

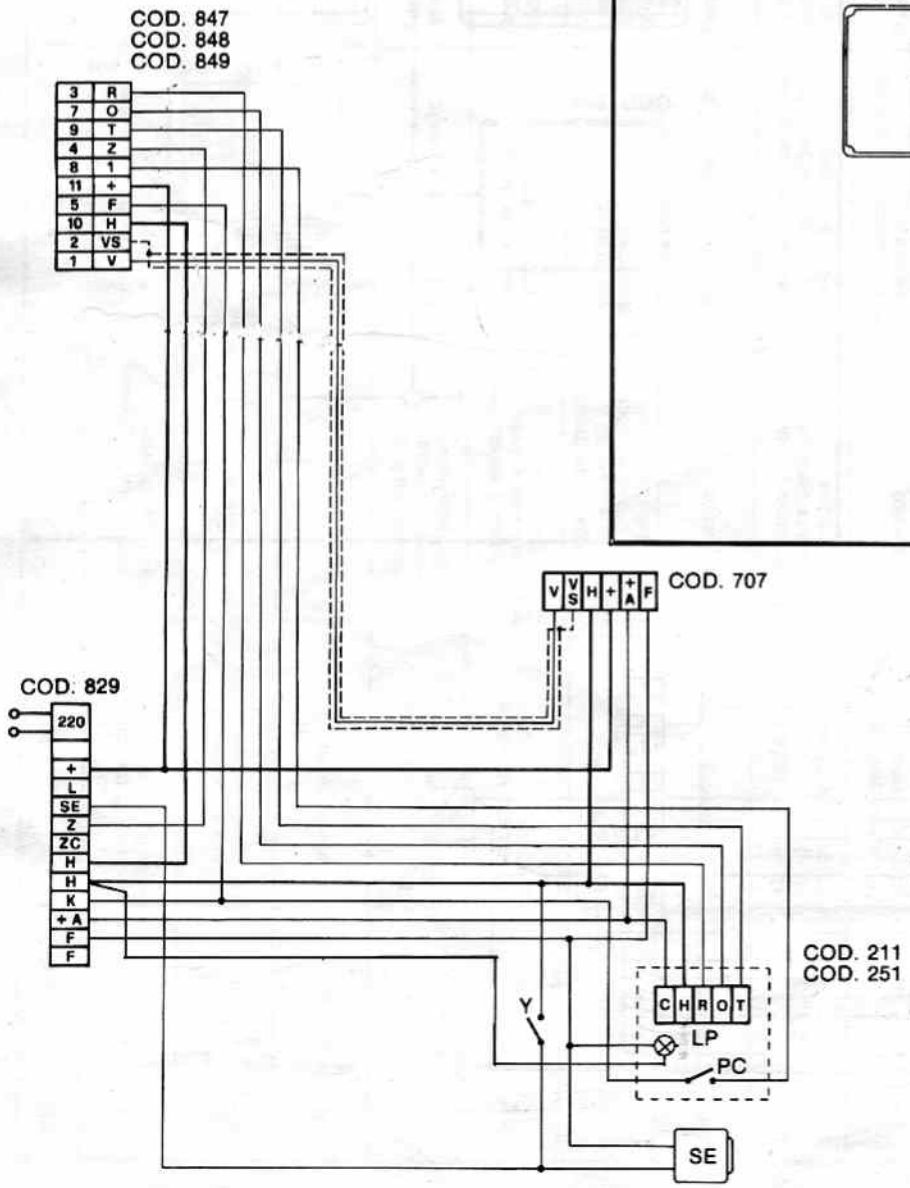

CITOVIDEO - Con centralino a commutazione giorno-notte
- Avec centrale de conciergerie commutable jour-nuit
- With day-night switchable switchboard

SC. 836/124

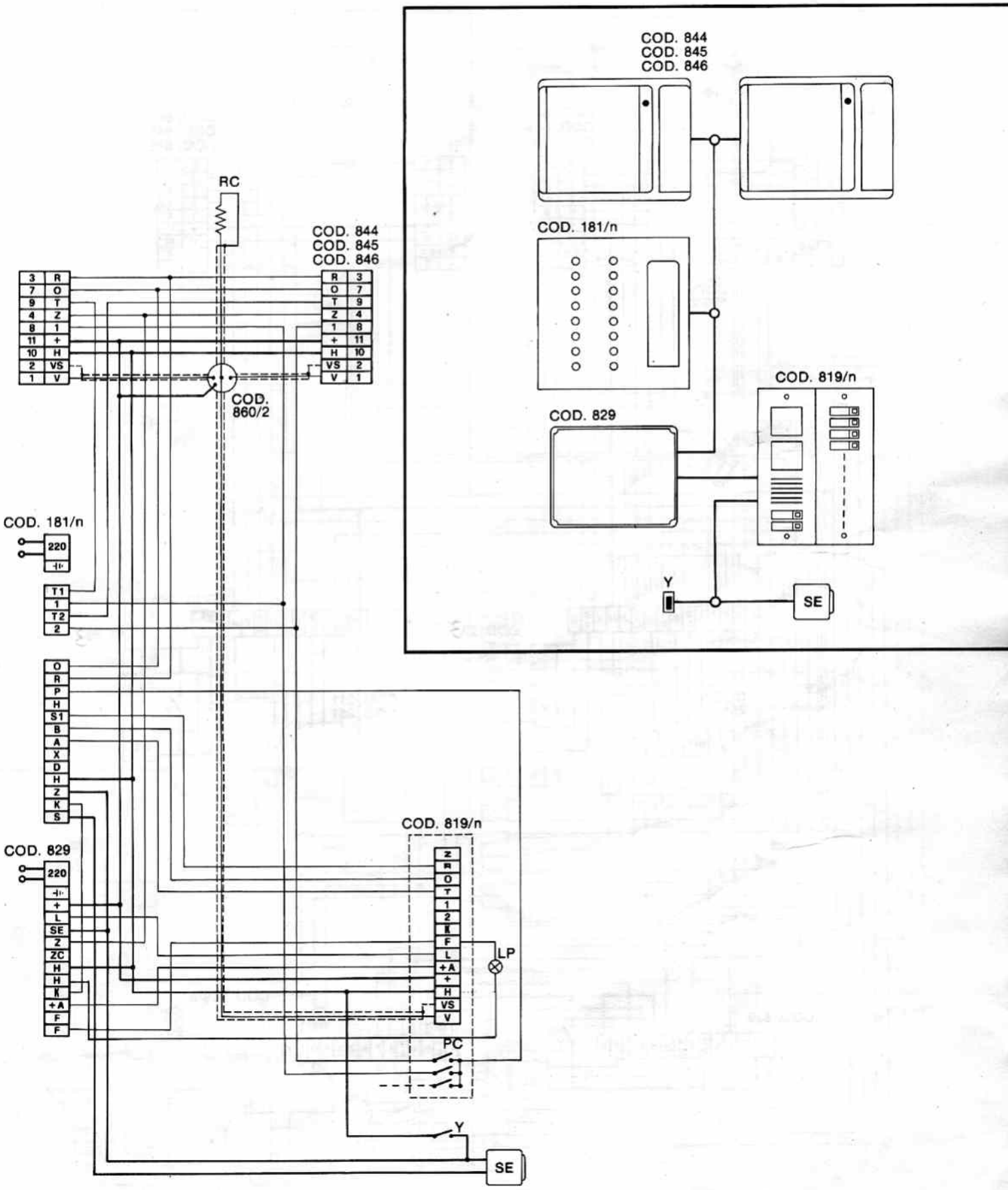

CITOVIDEO

- Con gruppo di ripresa ingresso principale e pulsantiere foniche di scala, commutazione automatica
- Avec groupe de réprise video principal extérieur et plaques d'appel phoniques d'escalier, commutation automatique
- With front door entrance panel module w/camera and stairs door audio unit, automatic switching

SC. 849/127

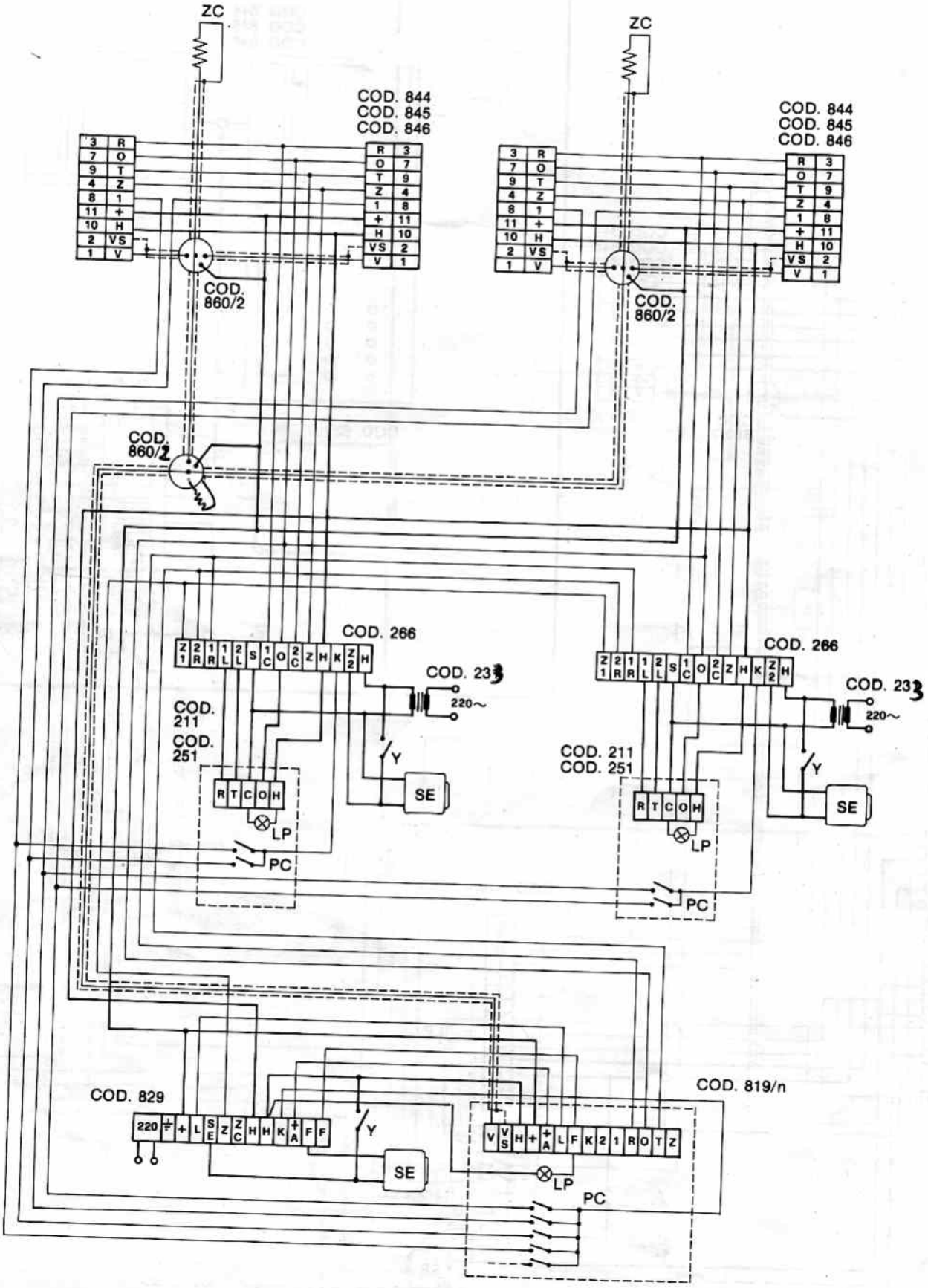

CITOVIDEO - Con due posti esterni commutabili
- Avec deux groupes de réprise extérieurs commutables
- With two switchable entrance panel module w/camera

SC. 849/128

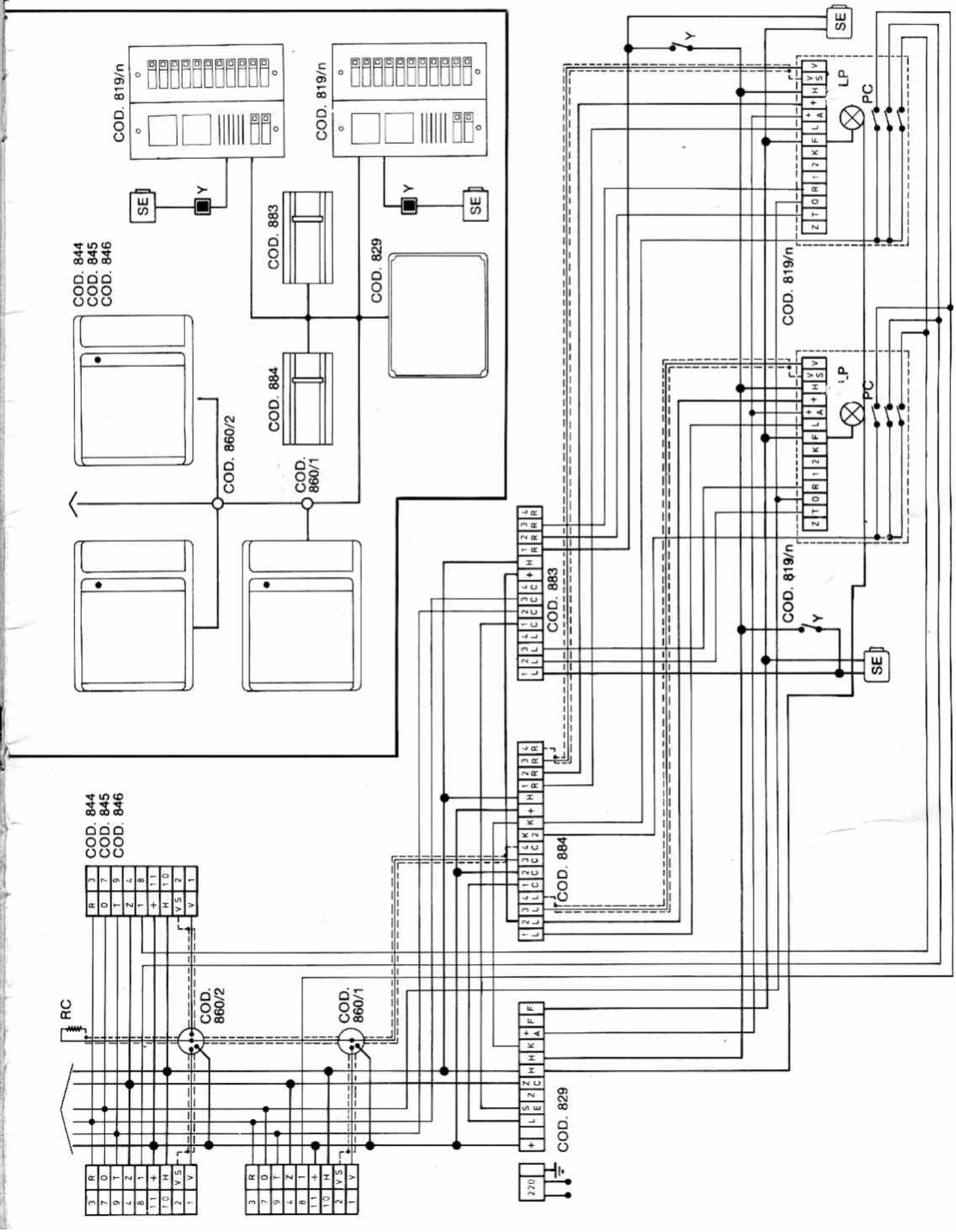

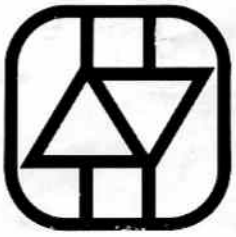

AMPLYVOX

AMPLYVOX s.p.a.
Via G. Di Vittorio 7
20063 CERNUSCO S/NAVIGLIO (MI) - Italia
☎ (02) 9233321 (4 linee r.a.)
☎ FOREIGN COUNTRIES:
international code number "+" 39-2.....
Telex 350456 APVOX I

11/86